Il presente disegno è di proprietà di Interpump Group S.p.A., ne è vietata la riproduzione o la divulgazione a termini di legge. This drawing belongs to Interpump Group S.p.A., copy or divulgation are forbidden by law.

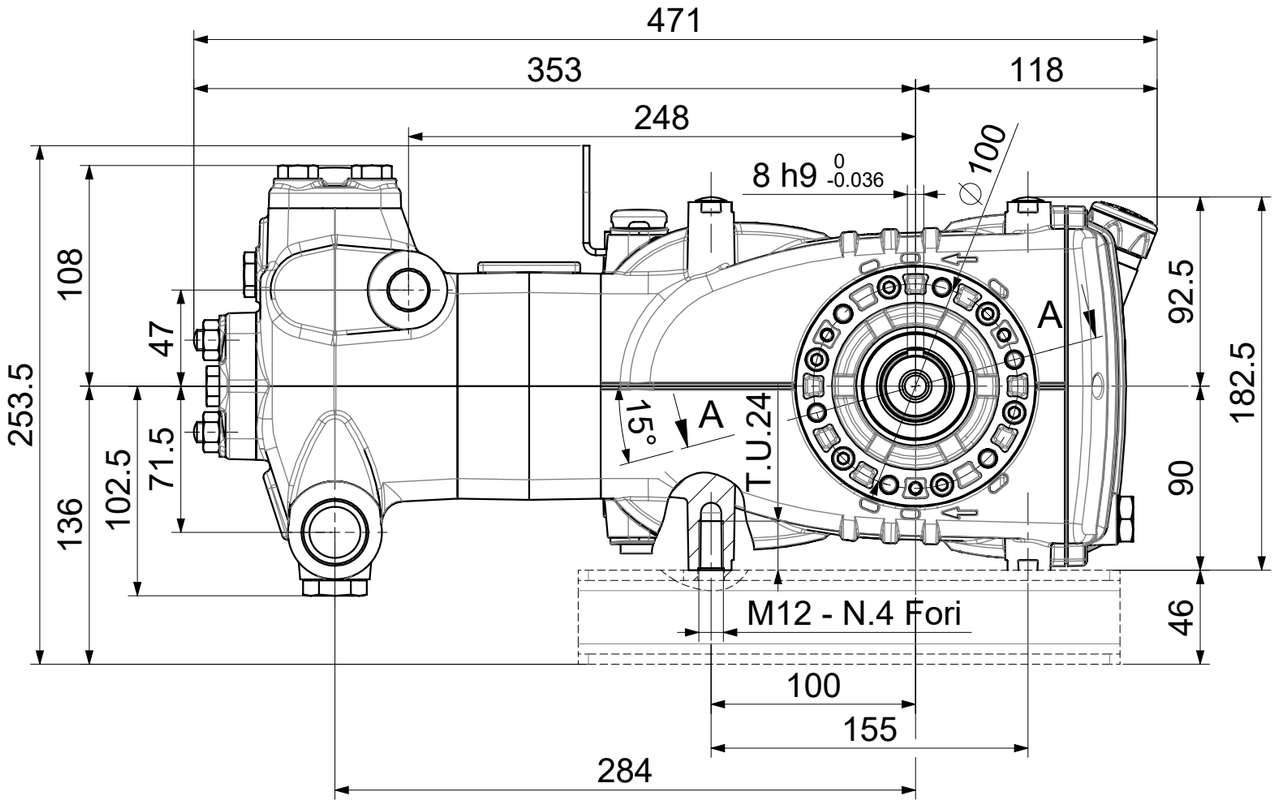

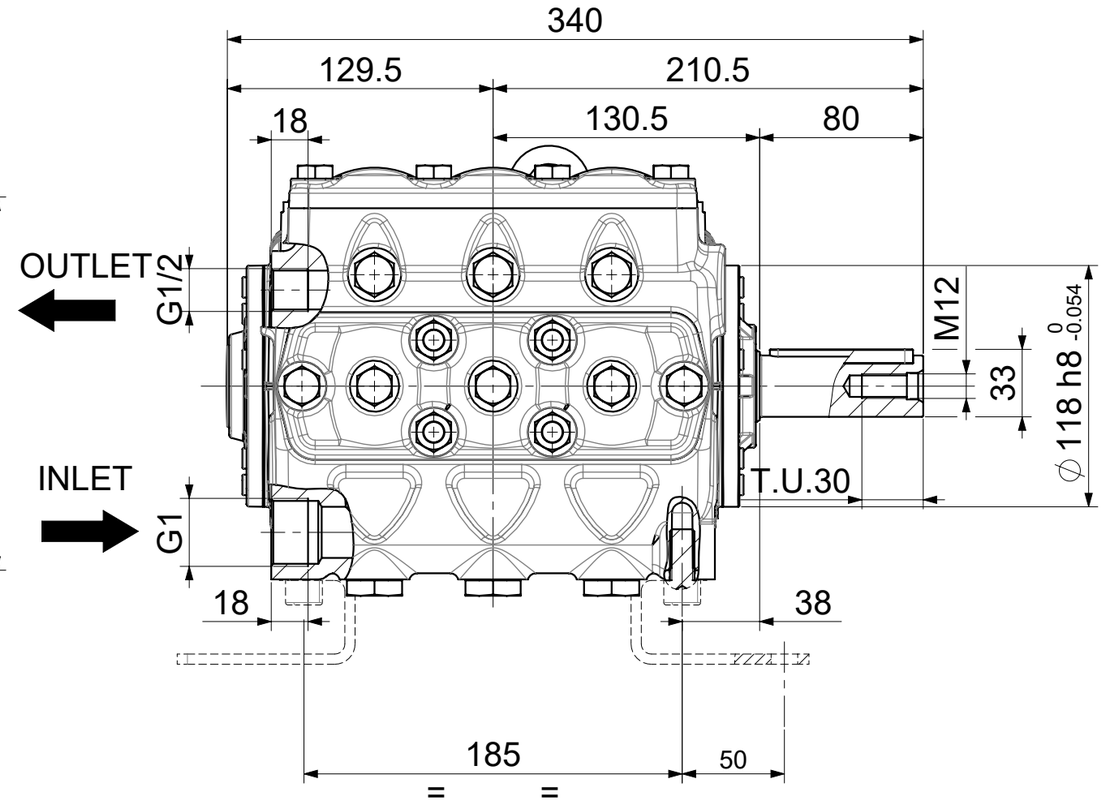

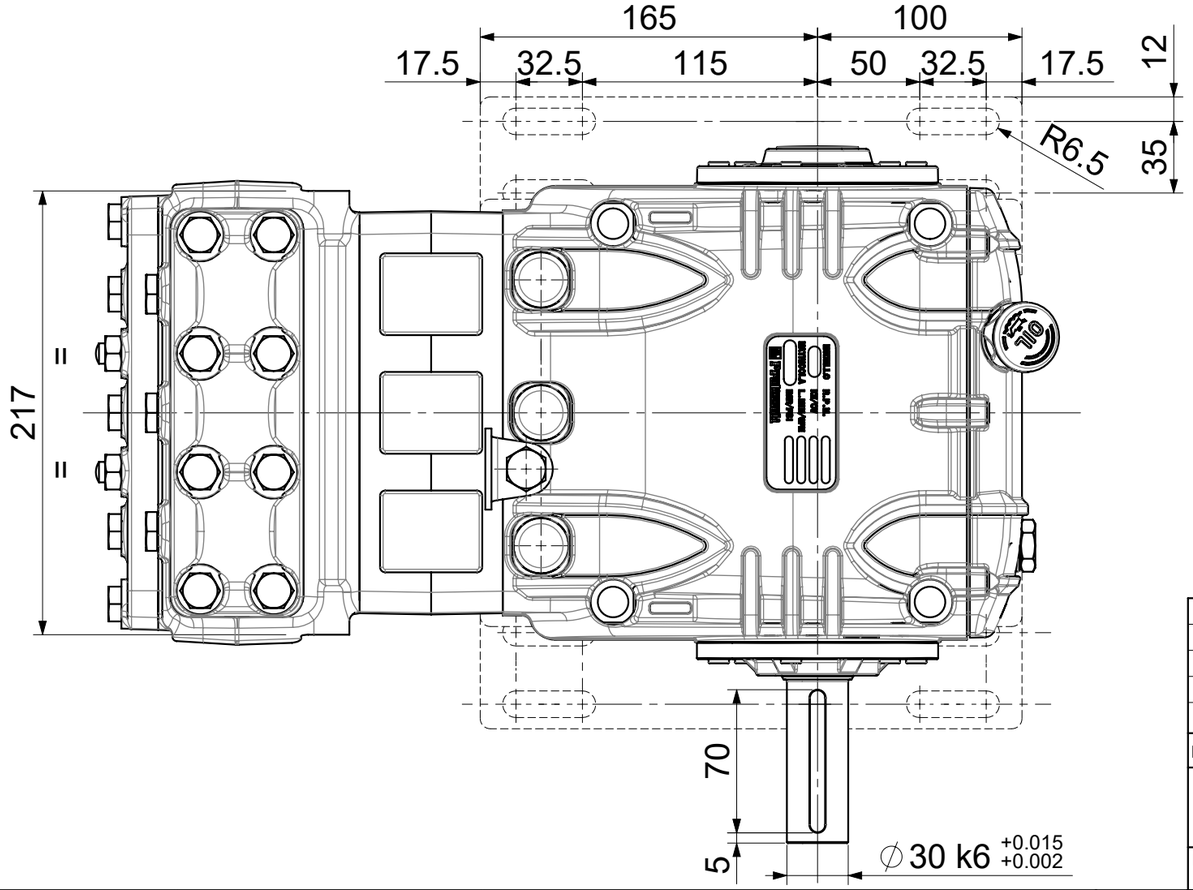

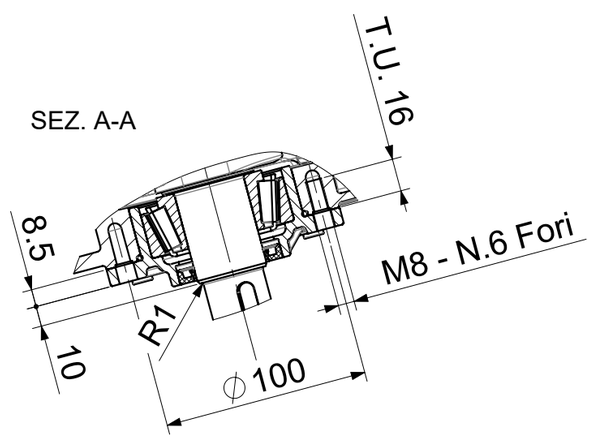

REV.	Data/Date	Descrizione modifica / Modification description	Firma/Signature	MT N°
1	05/02/2024	Aggiunto staffa di sollevamento e relativa vite di fissaggio	Cantarelli	5094

DISEGN.: Cantarelli | FTECN.: Barbieri | DATA: 14/11/2014 | SCALA: 1:3 | Foglio: 1/1 | Peso: Weight: 0 g | M.T.: 2257

DENOMINAZIONE / DENOMINATION: INGOMBRO POMPA KT4M — KT4M

DIS. COD./ DRAWING CODE: **70961000** — REV.: 1

LEGENDA CRITICITA': vedi DT n°2850000082 / *CRITICALITY LEGEND: according to DT n.2850000082* — Sicurezza *Security* — Critica *Critical* — Importante *Important* — Nessun simbolo *No simbol* — Standard — CRITICITA' NONE

A3